INSTRUCTIONS
INSTRUCCIONES
INSTRUCTIONS

· PRUDENCE · *PRECAUCIÓN* · CAUTION

· AVANT DE COMMENCER · *ANTES DE EMPEZAR* · BEFORE BEGINNING
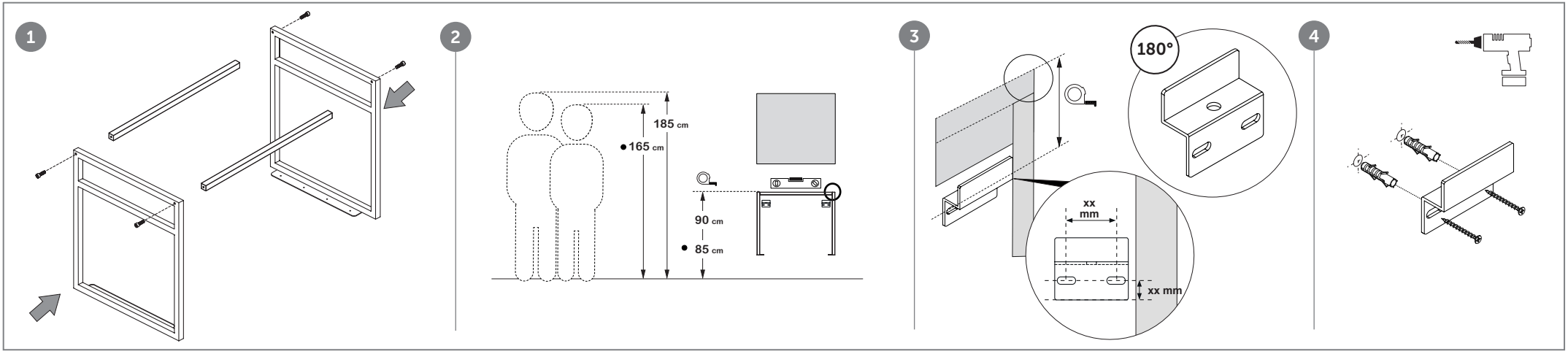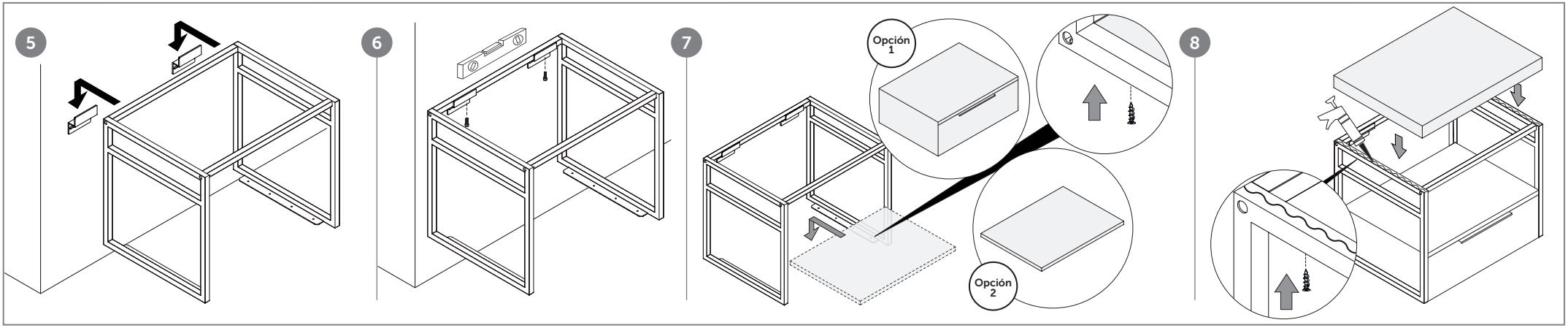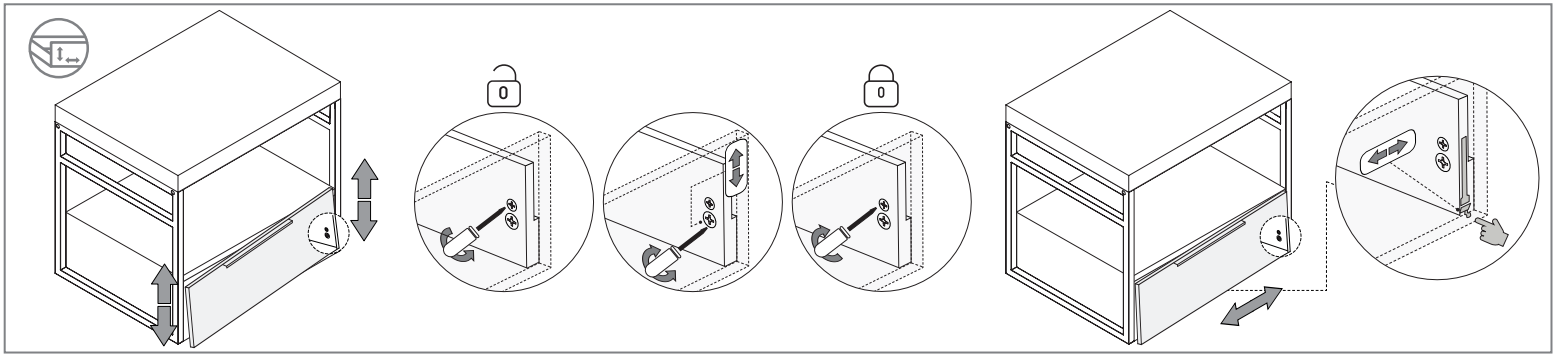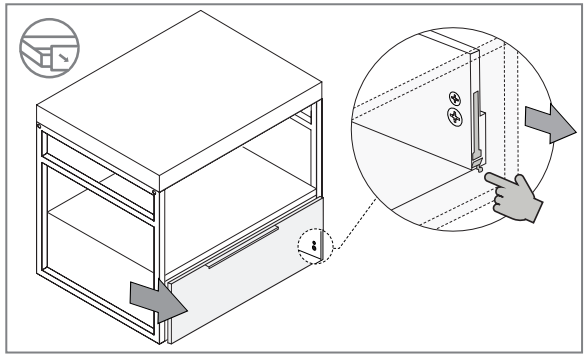
IN247